+7 495 780-78-98

Сайт: avi-stroy.ru

Email: sale@avi-stroy.ru

Офис Москва, Высоковольтный проезд, д.1, стр.20, оф.2

Склад Осташковское шоссе, 8 км от МКАД в область. Ул. 8 - я Линия

Режим работы Склада

Пн - Пч: 8.00 - 17.00 Пт: 8.00 - 16.00

Сб – Вс и праздничные выходные

Режим работы Офиса

Пн - Пч: 9.00 - 18.00 Пт: 9.00 - 17.00

Сб – Вс и праздничные выходные

Выходной и праздничный день сделать рабочим МОЖНО!
-главное заранее предупредить.

Сайт: avi-stroy.ru
Email: sale@avi-stroy.ru
+7 495 780-78-98
Офис Москва, Высоковольтный проезд, д.1, стр.20, оф.2
Склад Осташковское шоссе, 8 км от МКАД в область. Ул. 8 - я Линия

Компания АВИСТРОЙ хороший пример современной, быстро развивающийся компании. С момента образования Наша компания приобрела солидный опыт работы в области инженерного обеспечения объектов строительства, а так же установила длительные теплые отношения с потребителями продукции и организациями, занимающимися разработкой, проектированием и эксплуатацией сетей водоснабжения и водоотведения.

Техническая подготовка наших специалистов позволяет работать по проектам, поставляя широкий спектр товаров и материалов, имея отлаженную логистику, а также опираясь на собственную складскую и транспортную базы, мы готовы осуществлять комплексное снабжение ваших объектов.

Ассортимент нашей компании постоянно расширяется. Мы стараемся учитывать все Ваши пожелания и максимально удовлетворить все Ваши запросы. Сотрудники компании не только предоставят Вам широкий ассортимент товаров, но и профессионально проконсультируют, помогая сделать ваш выбор оптимальным по качеству и цене.

Преимущества компании

- Быстрая обработка заказа
- Грамотная консультация и подбор продукции
- Доставка продукции по России
- Гибкая система скидок и взаиморасчётов
- Решение не стандартных задач

СЕРТИФИКАТ
об официальном статусе дилера

Настоящим подтверждаем, что

ООО «АВИСТРОЙ»
г. Москва

является официальным дилером
производимого и поставляемого оборудования АДЛ.

Действителен до 31 декабря 2021 г.

Генеральный директор
ООО «Торговый Дом АДЛ»
Анатольева Г. А.

НАУЧНО-ПРОИЗВОДСТВЕННОЕ ПРЕДПРИЯТИЕ
ВАЛОК-ЧУГУН

Россия, 398007, Липецк, ул. Студеновская, 126
тел: (4742) 35-25-25, 27-82-84 тел/факс: (4742) 35-25-25 E-MAIL manager@valok-chugun.ru; www.valok-chugun.ru

СВИДЕТЕЛЬСТВО

НАСТОЯЩИМ УДОСТОВЕРЯЕМ,
ЧТО ФИРМА

ООО «АВИСТРОЙ»
г. Москва
ЯВЛЯЕТСЯ

ДИЛЕРОМ

ООО НПП «ВАЛОК-ЧУГУН»
В Г. МОСКВА И МОСКОВСКОЙ ОБЛАСТИ

Директор
ООО НПП «Валок-Чугун» *А.Б. Кашкаров*

М.П.

Дата выдачи «10» января 2022г.

СВИДЕТЕЛЬСТВО ДЕЙСТВИТЕЛЬНО ДО 31 ДЕКАБРЯ 2022г.

Сайт: avi-stroy.ru
Email: sale@avi-stroy.ru
+7 495 780-78-98
Офис Москва, Высоковольтный проезд, д.1, стр.20, оф.2
Склад Осташковское шоссе, 8 км от МКАД в область. Ул. 8 - я Линия

ПРАЙС-ЛИСТ

СОДЕРЖАНИЕ:

Стр. 5	Труба ВЧШГ	Обновлен 30.03.2022
Стр. 6	Фасонные Изделия из ВЧШГ	Обновлен 21.01.2022
Стр. 7	ПФ и ПФГ из ВЧШГ	Обновлен 21.01.2022
Стр. 8	Манжеты, Прокладки, Крепеж, Фланцы, Заглушки	Обновлен 24.03.2022
Стр. 9-10	ЧК труба и Фасонные Изделия	Обновлен 22.01.2022
Стр. 11-12	SML труба и Фасонные Изделия	Обновлен 22.01.2022
Стр. 13	ПНД труба SDR 11–13,6-17 по ГОСТ 18599-2001	Обновлен 24.01.2022
Стр. 14	Труба ПЭ100+ по требованиям Мосводоканала	
Стр. 15	Гофрированные канализационные трубы	Обновлен 26.01.2022
Стр. 16-21	ПНД Фитинги Литые	Обновлен 24.01.2022
Стр. 22-24	ПНД Фитинги Э/С	Обновлен 24.01.2022
Стр. 25	Гидранты	Обновлен 26.01.2022
Стр. 26	Водомерные вставки в сборе (поставить можем, цены в разработке)	
Стр. 27	ADL Задвижки ГРАНАР KR11, KR12, KR20	Обновлен 22.01.2022
Стр. 28	Россия Задвижки 30ч39р, 30ч6бр, 30ч939р+гз привод	Обновлен 22.01.2022
Стр. 29	HAWLE Задвижки 4000а, 4000е2, переход + AUMA	Обновлен 22.01.2022
Стр. 30-31	Опорно-направляющие кольца	Обновлен 26.01.2022
Стр. 32	Заметки покупателя	

В связи с изменением цен, прайсы могут меняться.

Труба сталь Новая, Б/У , Восстановленная, в ВУС
Труба POLYTRON ProKan, Pragma, Corex, Икапласт
Лестницы, Люка.

530 ВУС по футляр

Сайт: avi-stroy.ru
Email: sale@avi-stroy.ru
+7 495 780-78-98
Офис Москва, Высоковольтный проезд, д.1, стр.20, оф.2
Склад Осташковское шоссе, 8 км от МКАД в область. Ул. 8 - я Линия

Труба ВЧШГ ТУ 1461-037-90910065-2015 Трубы чугунные напорные высокопрочные с внутренним **ЦПП**, наружным **цинк+алюминий** и **лаковым** покрытием.

СВОБОДНЫЙ СОКОЛ

Диаметр ДУ, мм	Цена с НДС за 1 шт.	Цена за манжету руб.	Вес 1 трубы, кг
ТАЙТОН			
диаметр 100	**19 596**	302	111
диаметр 125	**24 521**	360	136
диаметр 150	**29 618**	418	169
диаметр 200	**40 513**	547	228
диаметр 250	**52 418**	691	297
диаметр 300	**65 431**	922	371
диаметр 350	**82 313**	1 066	476
диаметр 400	**103 766**	1 224	571
диаметр 500	**135 605**	1 656	780
диаметр 600	**193 250**	2 045	1 015
диаметр 700	**246 032**	5 357	1 314
диаметр 800	**305 346**	7 704	1 606
диаметр 900	**369 041**	10 008	1 930
диаметр 1000	**467 216**	12 816	2 281
Диаметр ДУ, мм	**Цена с НДС за 1 шт.**	**Цена за манжету руб.**	**Вес 1 трубы, кг**
ВРС (RJ)			
диаметр 100	**21 902**	389	114
диаметр 150	**32 729**	475	172
диаметр 200	**43 831**	605	234
диаметр 250	**57 137**	749	305
диаметр 300	**72 766**	994	385
диаметр 400	**116 951**	1 224 Т	586
диаметр 500	**159 641**	1 656 Т	800
диаметр 600 RJS	**207 308**	2 045Т	1 015
диаметр 700 RJS	**265 032**	5 357 Т	1 314
диаметр 800 RJS	**325 598**	7 704 Т	1 606
диаметр 900 RJS	**403 177**	10 008 Т	1 930
диаметр 1000 RJS	**539 749**	12 816 Т	2 281

Сайт: avi-stroy.ru
Email: sale@avi-stroy.ru
+7 495 780-78-98
Офис Москва, Высоковольтный проезд, д.1, стр.20, оф.2
Склад Осташковское шоссе, 8 км от МКАД в область. Ул. 8 - я Линия

Фасонные части ВЧШГ

УР 100	6 546
УР 150	10 975

УРГ 100	6 294
УРГ 150	9 954
УРГ 200	15 649
УРГ 250	21 004
УРГ 300	23 612
УФ 50	2 589
УФ 80	4 221
УФ 100	7 988
УФ 150	10 956
УФ 200	18 100
УФ 250	23 581
УФ 300	28 237

ОРГ 100 30°	5 097
ОРГ 100 45*	5 097
ОРГ 150 45°	7 132
ОРГ 300 45°	17 457

ХФ 80x50	3 320
ХФ 100x50	4 511
ХФ 100x65	4 782
ХФ 100x80	4 927
ХФ 150x100	6 810
ХФ 200x100	9 608
ХФ 200x150	10 792

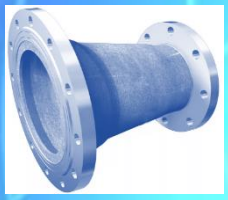

ПФР 100	3 969
ПФР 150	6 420

ПФГ 100	4 536

ЗФ 65	1 544
ЗФ 80	1 613
ЗФ 100	1 751
ЗФ 150	2 388
ЗФ 200	3 402
ЗФ 250	5 172
ЗФ 300	6 565
ЗФ 400	11 390

ТФ 50x50	4 158
ТФ 80x50	5 941
ТФ 80x80	6 338
ТФ 100x50	6 665
ТФ 100x80	8 001
ТФ 100x100	8 537
ТФ 150x100	11 529
ТФ 200x100	16 538
ТФ 250x100	20 822
ТФ 300x100	23 165
ТФ 400x100	44 780
ТФ 150x150	14 396
ТФ 200x150	18 705
ТФ 250x150	23 184
ТФ 300x150	25 269
ТФ 400x150	49 266
ТФ 200x200	19 360
ТФ 250x200	25 339
ТФ 300x200	28 533
ТФ 400x200	53 197
ТФ 600x200	90 934
ТФ 250x250	25 635
ТФ 300x250	29 037
ТФ 400x250	56 461
ТФ 300x300	33 321
ТФ 400x300	61 841
ТФ 600x300	96 781
ТФ 400X400	72 626

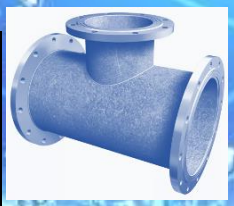

ТР 100x100	7 308

ППФ 100	13 640
ППФ 150	17 344
ППФ 200	19 265
ППФ 250	24 583
ППФ 300	28 029
ППР 250	27 714

ППТФ 100x100	17 029
ППТФ 150x100	21 250
ППТФ 200x100	24 835
ППТФ 250x100	29 616
ППТФ 300x100	33 277
ППТФ 150x150	22 352
ППТФ 200x150	26 057
ППТФ 250x150	31 179
ППТФ 300x150	34 316
ППТФ 200x200	28 438
ППТФ 250x200	32 155
ППТФ 300x200	36 401
ППТФ 250x250	32 936
ППТФ 300x250	39 186
ППТФ 300x300	42 683

ПФРК 50	4 082
ПФРК 65	4 347
ПФРК 80	4 990
ПФРК 100	5 456
ПФРК 125	6 854
ПФРК 150	7 321
ПФРК 200	9 904
ПФРК 200(1,6МПа)	10 534
ПФРК 250	13 255
ПФРК 250(1,6МПа)	14 137
ПФРК 300	15 467
ПФРК 300(1,6МПа)	16 223
ПФРК 400	25 307
ПФРК 400(1,6МПа)	27 827

ДР 100	3 339
ДР 150	5 330
ДР 200	7 661
ДР 250	11 340
ДР 300	12 562
ДР 400	20 948
ДРК 100	9 475

Сайт: avi-stroy.ru
Email: sale@avi-stroy.ru
+7 495 780-78-98
Офис Москва, Высоковольтный проезд, д.1, стр.20, оф.2
Склад Осташковское шоссе, 8 км от МКАД в область. Ул. 8 - я Линия

Патрубки фланцевые

Диаметр	ДЛИНА L=						
	200	**400**	**500**	**600**	**800**	**1000**	**1200**
50	2 672	3 662	4 023	4 659	5 380	7 931	
65	3 846	4 935	6 822	10 295			
80	3 926	6 073	7 425	7 735	9 008	10 499	
100	5 720	8 360	9 280	10 504	12 997	15 231	17 674
150		9 340				16 427	
200	9 790	13 640	16 050	18 060	22 040	22 860	29 700
250	11 200	16 010	17 720	20 060	24 210	28 570	35 060
300	14 959	20 760	23 880	26 390	32 770	38 350	44 030
350	18 310	24 430	28 100	38 740	42 530	45 770	55 440
400	24 030						
500	32 740	42 700	48 790	56 490	65 900	67 040	71 900
600	73 480		81 870		104 200	124 250	

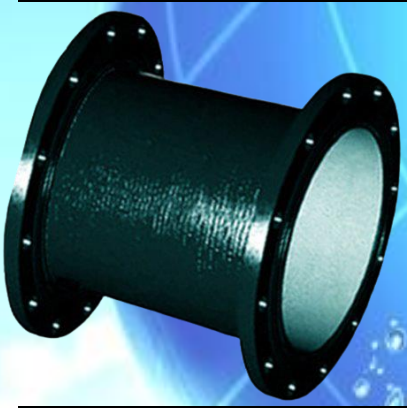

Диаметр	ДЛИНА L=								
	100-500	**501-1000**	**1001-1500**	**1501-2000**	**2001-2500**	**2501-3000**	**3001-3500**	**3501-4000**	**4001-4500**
50,80,100	8 355	9 946	11 547	12 712	14 235	15 747	17 450	18 502	18 502
125-150	12 712	15 086	17 438	19 264	21 549	23 800	26 331	28 616	30 901
200	17 438	20 630	23 845	26 410	29 512	32 592	36 053	39 144	42 258
250	22 042	26 141	30 206	33 701	37 699	41 686	46 166	50 187	54 242
300	28 829	33 914	38 987	43 680	48 608	53 827	59 494	64 613	69 731

Сайт: avi-stroy.ru
Email: sale@avi-stroy.ru
+7 495 780-78-98
Офис Москва, Высоковольтный проезд, д.1, стр.20, оф.2
Склад Осташковское шоссе, 8 км от МКАД в область. Ул. 8 - я Линия

Цены с НДС за шт.

Манжеты		
Ду	Тайтон	ВРС
100	302	389
125	360	нет
150	418	475
200	547	605
250	691	749
300	922	994
350	1 066	нет
400	1 656	<-----

		Термодиффузия не полн. резьба,	Нержавейка полн. Резьба
Болт	16х60	44	87
Болт	16х70	43	97
Болт	16х90	33	117
Болт	20х80	65	186
Болт	20х90	86	202
Болт	20х110	87	235
Болт	20х120	87	251
Болт	24х100	137	357
Болт	24х110	137	387
гайка	м16	9	24
гайка	м20	19	45
гайка	м24	32	82
шайба	м16	3	8
шайба	м20	5	11
шайба	м24	9	21

Прокладка резиновая с ушком 3-5 мм.	
Прокладка резиновая 50	*230*
Прокладка резиновая 65	*245*
Прокладка резиновая 80	*259*
Прокладка резиновая 100	*274*
Прокладка резиновая 125	*288*
Прокладка резиновая 150	*331*
Прокладка резиновая 200	*374*
Прокладка резиновая 250	*403*
Прокладка резиновая 300	*446*
Прокладка резиновая 400	*533*
Прокладка резиновая 500	*576*
Прокладка резиновая 600	*662*
Прокладка резиновая пожарная	*360*

Заглушка Фланцевая по АТК 24.200.02-90	
Ду	Ру-10
50	700
80	1 018
100	1 225
150	2 036
200	4 939
250	6 955
300	8 864
350	12 533
400	18 942

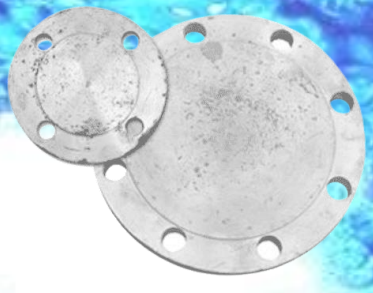

Фланцы плоские ГОСТ 33259-2015 тип 01 исп.В (ГОСТ 12820-80 исп.1)	
Ду	РУ -10
50	489
80	789
100	1 017
150	1 795
200	2 396
250	3 774
300	3 958
350	4 667
400	6 223

Сайт: avi-stroy.ru
Email: sale@avi-stroy.ru
+7 495 780-78-98
Офис Москва, Высоковольтный проезд, д.1, стр.20, оф.2
Склад Осташковское шоссе, 8 км от МКАД в область. Ул. 8 - я Линия

Наименование	Цена с ндс в руб. за шт
Труба чуг канал б/н Ду50 L=1м ГОСТ 6942-98	2 047
Труба чуг канал б/н Ду50 L=2м ГОСТ 6942-98	2 389
Труба чуг канал б/н Ду100 L=1м ГОСТ 6942-98	3 159
Труба чуг канал б/н Ду100 L=2м ГОСТ 6942-98	3 767
Труба чуг канал б/н Ду150 L=1м ГОСТ 6942-98	5 352
Труба чуг канал б/н Ду150 L=2м ГОСТ 6942-98	6 259
Отвод чуг канал б/н Ду50х135гр ГОСТ 6942-98	420
Отвод чуг канал б/н Ду100х135гр ГОСТ 6942-98	822
Отвод чуг канал б/н Ду150х135гр ГОСТ 6942-98	2 044
Колено чуг канал б/н Ду50х90гр ГОСТ 6942-98	549
Колено чуг канал б/н Ду100х90гр ГОСТ 6942-98	1 277
Колено чуг канал б/н Ду150х90гр ГОСТ 6942-98	2 448
Тройник чуг канал б/н Ду50х50х90гр прямой ГОСТ 6942-98	631
Тройник чуг канал б/н Ду100х50х90гр прямой ГОСТ 6942-98	1 103
Тройник чуг канал б/н Ду100х100х90гр прямой ГОСТ 6942-98	1 960
Тройник чуг канал б/н Ду150х100х90гр прямой ГОСТ 6942-98	2 238
Тройник чуг канал б/н Ду50х50х45гр косой ГОСТ 6942-98	766
Тройник чуг канал б/н Ду100х50х45гр косой ГОСТ 6942-98	1 515
Тройник чуг канал б/н Ду100х100х45гр косой ГОСТ 6942-98	3 710
Тройник чуг канал б/н. Ду150х100х45гр косой ГОСТ 6942-98	2 139
Тройник чуг канал б/н Ду150х150х45гр косой ГОСТ 6942-98	3 502
Муфта чуг канал б/н Ду50 прямая ГОСТ 6942-98	295
Муфта чуг канал б/н Ду100 прямая ГОСТ 6942-98	708
Муфта чуг канал б/н Ду150 прямая ГОСТ 6942-98	1 474

Сайт: avi-stroy.ru
Email: sale@avi-stroy.ru
+7 495 780-78-98
Офис Москва, Высоковольтный проезд, д.1, стр.20, оф.2
Склад Осташковское шоссе, 8 км от МКАД в область. Ул. 8 - я Линия

	Наименование	Цена с ндс в руб. за шт
	Крестовина чуг канал б/н Ду50х50х50х90гр 1-пл прямая ГОСТ 6942-98	846
	Крестовина чуг канал б/н Ду100х100х100х90гр 1-пл прямая ГОСТ 6942-98	1 883
	Крестовина чуг канал б/н Ду100х100х100х45гр 1-пл косая ГОСТ 6942-98	2 420
	Патрубок чуг канал б/н Ду100х50 перех ГОСТ 6942-98	496
	Патрубок чуг канал б/н Ду150х100 перех ГОСТ 6942-98	1 051
	Ревизия чуг канал б/н Ду50 прямая ГОСТ 6942-98	847
	Ревизия чуг канал б/н Ду100 прямая ГОСТ 6942-98	1 811
	Ревизия чуг канал б/н Ду150 прямая ТУ49255010028458193	3 331
	Заглушка чуг канал б/н Ду50 прямая	328
	Заглушка чуг канал б/н Ду100 прямая	779
	Каболка с пропиткой Е-1 Дн6-8мм универсальная 5кг ТУ17 40-4266-91	1 648
	Каболка с пропиткой Е-1 Дн10-14мм универсальная 5кг ТУ17 40-4266-91	1 648
	Каболка с пропиткой Е-1 Дн16-20мм универсальная 5кг ТУ17 40-4266-91	1 648

Сайт: avi-stroy.ru
Email: sale@avi-stroy.ru
+7 495 780-78-98
Офис Москва, Высоковольтный проезд, д.1, стр.20, оф.2
Склад Осташковское шоссе, 8 км от МКАД в область. Ул. 8 - я Линия

Наименование	Цена с ндс в руб. за шт
Труба чуг SML б/рас Ду50 L=3м	5 226
Труба чуг SML б/рас Ду100 L=3м	7 954
Труба чуг SML б/рас Ду150 L=3м	13 907
Труба чуг SML б/рас Ду200 L=3м	23 329
Отвод чуг SML б/рас Ду50х15гр .	519
Отвод чуг SML б/рас Ду100х15гр .	364
Отвод чуг SML б/рас Ду150х15гр .	1 288
Отвод чуг SML б/рас Ду200х15гр .	2 630
Отвод чуг SML б/рас Ду50х30гр .	274
Отвод чуг SML б/рас Ду100х30гр .	558
Отвод чуг SML б/рас Ду150х30гр .	1 547
Отвод чуг SML б/рас Ду200х30гр .	2 115
Отвод чуг SML б/рас Ду50х45гр	268
Отвод чуг SML б/рас Ду100х45гр	829
Отвод чуг SML б/рас Ду150х45гр	1 814
Отвод чуг SML б/рас Ду200х45гр .	2 736
Отвод чуг SML б/рас Ду50х90гр .	771
Отвод чуг SML б/рас Ду100х90гр .	1 324
Отвод чуг SML б/рас Ду150х90гр .	3 822
Отвод чуг SML б/рас Ду200х90гр .	5 041
Тройник чуг SML б/рас Ду50х50х90гр .	1 257
Тройник чуг SML б/рас Ду100х50х90гр .	1 881
Тройник чуг SML б/рас Ду100х100х90гр .	2 169
Тройник чуг SML б/рас Ду150х100х90гр .	5 553
Тройник чуг SML б/рас Ду150х150х90гр .	7 817
Тройник чуг SML б/рас Ду200х100х90гр .	4 446
Тройник чуг SML б/рас Ду50х50х45гр	1 043
Тройник чуг SML б/рас Ду100х50х45гр	1 424
Тройник чуг SML б/рас Ду100х100х45гр	2 394
Тройник чуг SML б/рас Ду150х100х45гр	3 875
Тройник чуг SML б/рас Ду150х150х45гр	5 244

Сайт: avi-stroy.ru
Email: sale@avi-stroy.ru
+7 495 780-78-98
Офис Москва, Высоковольтный проезд, д.1, стр.20, оф.2
Склад Осташковское шоссе, 8 км от МКАД в область. Ул. 8 - я Линия

Наименование	Цена с ндс в руб. за шт
Переход чуг SML б/рас Ду100х50	668
Переход чуг SML б/рас Ду150х100	2 109
Переход чуг SML б/рас Ду200х100	2 462
Крестовина чуг SML б/рас Ду100х100х100х90гр .	1 835
Крестовина чуг SML б/рас Ду150х100х100х90гр .	4 066
Крестовина чуг SML б/рас Ду100х100х100х90гр двухплоск .	1 949
Крестовина чуг SML б/рас Ду150х100х100х90гр двухплоск .	3 931
Заглушка чуг SML б/рас Ду50 торцевая	393
Заглушка чуг SML б/рас Ду100 торцевая	771
Заглушка чуг SML б/рас Ду150 торцевая	1 775
Заглушка чуг SML б/рас Ду200 торцевая .	1 328
Хомут SML Rapid Ду50 .	168
Хомут SML Rapid Ду100 .	233
Хомут SML Rapid Ду150 .	399
Хомут SML Rapid Ду200 .	854
Труба опорная чуг SML б/рас Ду50 для стояка	1 089
Труба опорная чуг SML б/рас Ду100 для стояка	2 623
Труба опорная чуг SML б/рас Ду150 для стояка	4 192

Сайт: avi-stroy.ru
Email: sale@avi-stroy.ru
+7 495 780-78-98
Офис Москва, Высоковольтный проезд, д.1, стр.20, оф.2
Склад Осташковское шоссе, 8 км от МКАД в область. Ул. 8 - я Линия

Полиэтиленовые трубы из ПЭ100 для напорного водоснабжения ГОСТ 18599-2001

диаметр, мм	SDR 17		SDR 13,6		SDR 11	
	PN 10		PN 12,5		PN 16	
	масса 1 п.м.	цена 1 п.м.	масса 1 п.м.	цена 1 п.м.	масса 1 п.м.	цена 1 п.м.
20					0,116	20,07 ₽
25			0,148	25,60 ₽	0,169	29,24 ₽
32	0,193	33,39 ₽	0,229	39,62 ₽	0,277	47,92 ₽
40	0,292	50,52 ₽	0,353	61,07 ₽	0,427	73,87 ₽
50	0,449	77,68 ₽	0,545	94,29 ₽	0,663	114,70 ₽
63	0,715	123,70 ₽	0,869	150,34 ₽	1,05	181,65 ₽
75	1,01	174,73 ₽	1,23	212,79 ₽	1,46	252,58 ₽
90	1,45	250,85 ₽	1,76	304,48 ₽	2,12	366,76 ₽
110	2,16	373,68 ₽	2,61	451,53 ₽	3,14	543,22 ₽
125	2,75	475,75 ₽	3,37	583,01 ₽	4,08	705,84 ₽
140	3,46	598,58 ₽	4,22	730,06 ₽	5,08	878,84 ₽
160	4,51	780,23 ₽	5,5	951,50 ₽	6,67	1 153,91 ₽
180	5,71	987,83 ₽	6,89	1 191,97 ₽	8,43	1 458,39 ₽
200	7,04	1 217,92 ₽	8,36	1 446,28 ₽	10,4	1 799,20 ₽
225	8,94	1 546,62 ₽	10,9	1 885,70 ₽	13,2	2 283,60 ₽
250	11	1 903,00 ₽	13,4	2 318,20 ₽	16,2	2 802,60 ₽
280	13,8	2 387,40 ₽	16,8	2 906,40 ₽	20,3	3 511,90 ₽
315	17,4	3 010,20 ₽	21,3	3 684,90 ₽	25,7	4 446,10 ₽
355	22,2	3 840,60 ₽	27	4 671,00 ₽	32,6	5 639,80 ₽
400	28	4 844,00 ₽	34,2	5 916,60 ₽	41,4	7 162,20 ₽
450	35,5	6 141,50 ₽	43,3	7 490,90 ₽	52,4	9 065,20 ₽
500	43,9	7 594,70 ₽	53,5	9 255,50 ₽	64,7	11 193,10 ₽
560	55	9 515,00 ₽	67,1	11 608,30 ₽	81	14 013,00 ₽
630	69,6	12 040,80 ₽	84,8	14 670,40 ₽	103	17 819,00 ₽

Сайт: avi-stroy.ru
Email: sale@avi-stroy.ru
+7 495 780-78-98
Офис Москва, Высоковольтный проезд, д.1, стр.20, оф.2
Склад Осташковское шоссе, 8 км от МКАД в область. Ул. 8 - я Линия

ТРУБЫ ПОЛИЭТИЛЕНОВЫЕ ДЛЯ СЕТЕЙ НАПОРНОГО ВОДОСНАБЖЕНИЯ ПЭ100+

Напорные трубы из полиэтилена (трубы ПЭ100+), используются для строительства трубопроводов систем водоснабжения, водоотведения и технологических трубопроводов, транспортирующих воду, при рабочей температуре от 0 °С до 40 °С и номинальном давлении до 2,5 МПа (25 бар).

Материал: Для изготовления труб используются композиции полиэтилена минимальной длительной прочностью 8,0 МПа (ПЭ 80), и 10,0 МПа (ПЭ 100).

Нормативная документация: Трубы изготовляются в соответствии с ГОСТ 18599-2001 «Трубы напорные из полиэтилена. Технические условия» (с Поправкой, с Изменениями N 1, 2).

Номенклатура: Трубы изготовляются диаметром ⌀ от 20 до 1600 мм.

Трубы диаметром от 20 до 110 мм выпускаются в прямых отрезках и бухтах, а трубы диаметром 125 мм и более только в прямых отрезках. Длина труб в прямых отрезках от 3 м до 13 м, с кратностью 0,25 мм. Длина труб в бухтах составляет от 50 м до 200 м. По согласованию с потребителем изготавливаются трубы в прямых отрезках и трубы в бухтах другой длины.

ДВУХСЛОЙНЫЕ ГОФРИРОВАННЫЕ ТРУБЫ

Двухслойные гофрированные трубы соответствуют ГОСТ Р 54475-2011, полипропилена (ПП) с классом жесткости SN8, SN12, SN16 (возможно изготовление труб других кольцевых жесткостей). Трубы предназначены для безнапорных трубопроводов, транспортирующих жидкости с температурой до +95 ˚С.

Сайт: avi-stroy.ru
Email: sale@avi-stroy.ru
+7 495 780-78-98
Офис Москва, Высоковольтный проезд, д.1, стр.20, оф.2
Склад Осташковское шоссе, 8 км от МКАД в область. Ул. 8 - я Линия

Гофрированные канализационные трубы

Наименование	Размер	Цена руб с ндс за шт
Труба с муфтой SN8	ID 150x6000	4 290
Труба с муфтой SN8	ID 200x6000	7 299
Труба с муфтой SN8	ID 250x6000	10 807
Труба с муфтой SN8	ID 300x6000	14 817
Труба с муфтой SN8	ID 400x6000	27 786
Труба с интегрированной муфтой SN8	ID 500x6000	40 230
Труба с интегрированной муфтой SN8	ID 600x6000	56 154
Труба с интегрированной муфтой SN8	ID 800x6000	118 727
Труба с интегрированной муфтой SN8	ID 1000x6000	181 250
Труба с муфтой SN16	ID 200x6000	10 193
Труба с муфтой SN16	ID 250x6000	14 967
Труба с муфтой SN16	ID 300x6000	21 567
Труба с муфтой SN16	ID 400x6000	38 931
Труба с интегрированной муфтой SN16	ID 500x6000	56 609
Труба с интегрированной муфтой SN16	ID 600x6000	75 981
Труба с интегрированной муфтой SN16	ID 800x6000	127 849
Труба с интегрированной муфтой SN16	ID 1000x6000	192 859

- Соответствуют требованиям ГОСТ Р 54475-2011 и европейскому стандарту EN 13476-3
- Материал: полипропилен
- Максимальная рабочая температура при непрерывном течении +60°С и кратковременном +95°С

Сайт: avi-stroy.ru
Email: sale@avi-stroy.ru
+7 495 780-78-98
Офис Москва, Высоковольтный проезд, д.1, стр.20, оф.2
Склад Осташковское шоссе, 8 км от МКАД в область. Ул. 8 - я Линия

Литые фитинги ПНД

Наименование	Цена в рублях с НДС
32-45' Отвод литой SDR11 ПЭ100	254,40
40-45' Отвод литой SDR11 ПЭ100	277,20
50-45' Отвод литой SDR11 ПЭ100	367,20
63-45' Отвод литой SDR11 ПЭ100	162,00
75-45' Отвод литой SDR11 ПЭ100	747,60
90-45' Отвод литой SDR11 ПЭ100	355,20
90-45' Отвод литой SDR17 ПЭ100	325,20
110-45' Отвод литой SDR11 ПЭ100	487,20
110-45 Отвод литой SDR17 ПЭ100	447,60
125-45' Отвод литой SDR11 ПЭ100	2 530,80
140-45' Отвод литой SDR11 ПЭ100	3 298,80
160-45' Отвод литой SDR11 ПЭ100	1 417,20
160-45' Отвод литой SDR17 ПЭ100	1 179,60
180-45' Отвод литой SDR11 ПЭ100	3 888,00
200-45' Отвод литой SDR11 ПЭ100	5 307,60
225-45' Отвод литой SDR11 ПЭ100	3 380,40
225-45' Отвод литой SDR17 ПЭ100	2 325,60
250-45' Отвод литой SDR11 ПЭ100	9 156,00
280-45' Отвод литой SDR11 ПЭ100	27 862,80
315-45' Отвод литой SDR11 ПЭ100	8 804,40
315-45' Отвод литой SDR17 ПЭ100	8 804,40

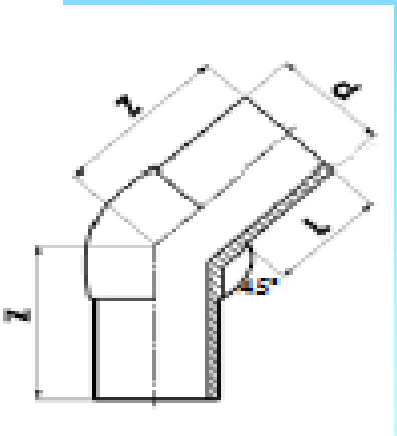

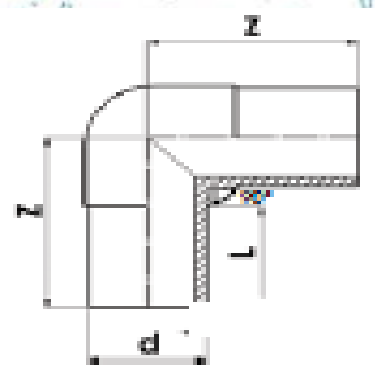

Наименования	Цена в рублях с НДС
25-90' Отвод литой SDR11 ПЭ100	235,20
32-90' Отвод литой SDR11 ПЭ100	88,80
40-90' Отвод литой SDR11 ПЭ100	292,80
50-90' Отвод литой SDR11 ПЭ100	360,00
63-90' Отвод литой SDR11 ПЭ100	121,20
75-90' Отвод литой SDR11 ПЭ100	736,80
90-90' Отвод литой SDR11 ПЭ100	292,80
90-90' Отвод литой SDR17 ПЭ100	312,00
110-90' Отвод литой SDR11 ПЭ100	440,40
110-90' Отвод литой SDR17 ПЭ100	375,60
125-90' Отвод литой SDR11 ПЭ100	2 571,60
140-90' Отвод литой SDR11 ПЭ100	3 457,20
160-90' Отвод литой SDR11 ПЭ100	1 231,20
160-90' Отвод литой SDR17 ПЭ100	916,80
180-90' Отвод литой SDR11 ПЭ100	4 857,60
200-90' Отвод литой SDR11 ПЭ100	6 662,40
225-90' Отвод литой SDR11 ПЭ100	4 238,40
225-90' Отвод литой SDR17 ПЭ100	2 714,40
250-90' Отвод литой SDR11 ПЭ100	11 023,20
280-90' Отвод литой SDR11 ПЭ100	26 302,80
315-90' Отвод литой SDR11 ПЭ100	14 488,80

Сайт: avi-stroy.ru
Email: sale@avi-stroy.ru
+7 495 780-78-98
Офис Москва, Высоковольтный проезд, д.1, стр.20, оф.2
Склад Осташковское шоссе, 8 км от МКАД в область. Ул. 8 - я Линия

Наименования	Цена в рублях с НДС
32 Трйник литой SDR11 ПЭ100	302,40
40 Трйник литой SDR11 ПЭ100	370,80
50 Трйник литой SDR11 ПЭ100	453,60
63 Трйник литой SDR11 ПЭ100	168,00
75 Трйник литой SDR11 ПЭ100	860,40
90 Трйник литой SDR11 ПЭ100	561,60
90 Трйник литой SDR17 ПЭ100	456,00
110 Трйник литой SDR11 ПЭ100	720,00
110 Трйник литой SDR17 ПЭ100	770,40
125 Трйник литой SDR11 ПЭ100	2 968,80
140 Трйник литой SDR11 ПЭ100	4 723,20
160 Трйник литой SDR11 ПЭ100	1 749,60
160 Трйник литой SDR17 ПЭ100	1 790,40
180 Трйник литой SDR11 ПЭ100	6 876,00
200 Трйник литой SDR11 ПЭ100	9 902,40
225 Трйник литой SDR11 ПЭ100	5 053,20
225 Трйник литой SDR17 ПЭ100	4 621,20
250 Трйник литой SDR11 ПЭ100	16 257,60
280 Трйник литой SDR11 ПЭ100	38 959,20
315 Трйник литой SDR11 ПЭ100	14 265,60
315 Трйник литой SDR17 ПЭ100	14 265,60

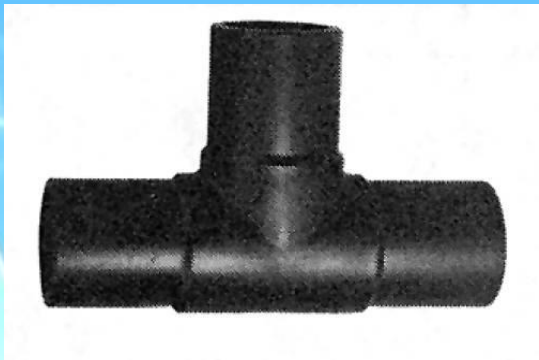

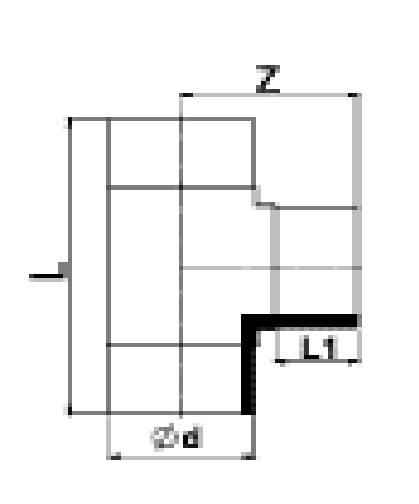

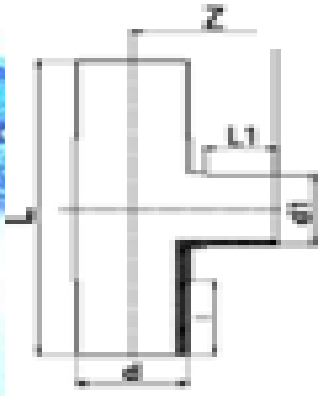

Наименования	Цена в рублях с НДС
63x32 Тройник литой редукционный SDR11 ПЭ100	1 750,80
90x63 Тройник литой редукционный SDR11 ПЭ100	630,00
110x63 Тройник литой редукционный SDR11 ПЭ100	597,60
110x90 Тройник литой редукционный SDR11 ПЭ100	870,00
160x63 Тройник литой редукционный SDR11 ПЭ100	1 656,00
160x90 Тройник литой редукционный SDR11 ПЭ100	2 194,80
160x110 Тройник литой редукционный SDR11 ПЭ100	1 692,00
225x110 Тройник литой редукционный SDR11 ПЭ100	5 962,80
225x160 Тройник литой редукционный SDR11 ПЭ100	6 241,20
315x110 Тройник литой редукционный SDR11 ПЭ100	11 367,60
315x160 Тройник литой редукционный SDR11 ПЭ100	11 367,60
315x225 Тройник литой редукционный SDR11 ПЭ100	12 928,80

Сайт: avi-stroy.ru
Email: sale@avi-stroy.ru
+7 495 780-78-98
Офис Москва, Высоковольтный проезд, д.1, стр.20, оф.2
Склад Осташковское шоссе, 8 км от МКАД в область. Ул. 8 - я Линия

Наименования	Цена в рублях с НДС
Переход ПЭ100 SDR11 25x20	304,80
Переход ПЭ100 SDR11 40x32 СПИГОТ	304,80
Переход ПЭ100 SDR11 50x25 СПИГОТ	304,80
Переход ПЭ100 SDR11 50x32 СПИГОТ	304,80
Переход ПЭ100 SDR11 50x40 СПИГОТ	304,80
Переход ПЭ100 SDR11 63x20 СПИГОТ	74,40
Переход ПЭ100 SDR11 63x25 СПИГОТ	72,00
Переход ПЭ100 SDR11 63x32 СПИГОТ	72,00
Переход ПЭ100 SDR11 63x40 СПИГОТ	126,00
Переход ПЭ100 SDR11 63x50 СПИГОТ	126,00
Переход ПЭ100 SDR11 90x32 СПИГОТ	250,80
Переход ПЭ100 SDR11 90x50 СПИГОТ	250,80
Переход ПЭ100 SDR11 90x63 СПИГОТ	271,20
Переход ПЭ100 SDR11 90x75 СПИГОТ	250,80
Переход ПЭ100 SDR11 110x50 СПИГОТ	286,80
Переход ПЭ100 SDR11 110x63 СПИГОТ	230,40
Переход ПЭ100 SDR11 110x75 СПИГОТ	871,20
Переход ПЭ100 SDR17 110x75 СПИГОТ	871,20
Переход ПЭ100 SDR11 110x90 кор	501,60
Переход ПЭ100 SDR17 110x90 кор	336,00
Переход ПЭ100 SDR11 110x90 удл	501,60
Переход ПЭ100 SDR11 125x90 кор	1 179,60
Переход ПЭ100 SDR17 125x90 кор	318,00
Переход ПЭ100 SDR11 125x110 кор.	1 179,60
Переход ПЭ100 SDR17 125x110 кор.	1 179,60
Переход ПЭ100 SDR17 140x75 СПИГОТ	600,00
Переход ПЭ100 SDR17 140x110 кор.	2 013,60
Переход ПЭ100 SDR17 140x110 СПИГОТ	600,00
Переход ПЭ100 SDR17 140x125 СПИГОТ	600,00
Переход ПЭ100 SDR17 160x75 СПИГОТ	600,00
Переход ПЭ100 SDR11 160x90 удл.	496,80
Переход ПЭ100 SDR11 160x110 удл.	604,80
Переход ПЭ100 SDR17 160x125 СПИГОТ	600,00
Переход ПЭ100 SDR17 160x140 кор	2 220,00
Переход ПЭ100 SDR11 180x90 СПИГОТ	948,00
Переход ПЭ100 SDR17 180x140	948,00
Переход ПЭ100 SDR17 180x160 кор.	1 114,80

Наименования	Цена в рублях с НДС
Переход ПЭ100 SDR11 200x160 СПИГОТ	2 925,60
Переход ПЭ100 SDR11 200x180 СПИГОТ	2 925,60
Переход ПЭ100 SDR17 200x180 СПИГОТ	960,00
Переход ПЭ100 SDR17 225x160 кор.	1 170,00
Переход ПЭ100 SDR11 225x200 кор.	6 801,60
Переход ПЭ100 SDR17 225x200 кор.	552,00
Переход ПЭ100 SDR11 250x225 кор.	7 922,40
Переход ПЭ100 SDR17 250x225 кор	818,40
Переход ПЭ100 SDR11 280x200 кор	1 137,60
Переход ПЭ100 SDR11 280x250 СПИГОТ	8 452,80
Переход ПЭ100 SDR17 280x250 СПИГОТ	4 482,00
Переход ПЭ100 SDR17 315x110 кор	1 572,00
Переход ПЭ100 SDR17 315x160 кор.	1 458,00
Переход ПЭ100 SDR17 315x225 кор	1 654,80
Переход ПЭ100 SDR11 315x225 удл	8 358,00
Переход ПЭ100 SDR17 315x280 кор	1 077,60
Переход ПЭ100 SDR17 355x315 кор	1 651,20
Переход ПЭ100 SDR17 400x315 кор	2 071,20
Переход ПЭ100 SDR17 400x355 кор.	2 190,00
Переход ПЭ100 SDR17 500x450 кор	3 535,20
Переход ПЭ100 SDR17 560x450 кор	3 535,20
Переход ПЭ100 SDR17 560x500 кор	3 636,00
Переход ПЭ100 SDR17 630x500 кор	5 679,60

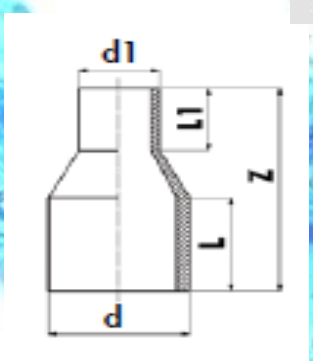

Сайт: avi-stroy.ru
Email: sale@avi-stroy.ru
+7 495 780-78-98
Офис Москва, Высоковольтный проезд, д.1, стр.20, оф.2
Склад Осташковское шоссе, 8 км от МКАД в область. Ул. 8 - я Линия

Наименования	Цена в рублях с НДС
32 Заглушка удл. лит. ПЭ100 SDR11	10,80
40 Заглушка удл. лит. ПЭ100 SDR11	325,35
50 Заглушка удл. лит. ПЭ100 SDR11	405,00
63 Заглушка удл. лит. ПЭ100 SDR11	60,75
75 Заглушка удл. лит. ПЭ100 SDR11	789,75
90 Заглушка удл. лит. ПЭ100 SDR11	182,25
110 Заглушка удл. лит. ПЭ100 SDR11	279,45
125 Заглушка удл. лит. ПЭ100 SDR11	1 803,60
140 Заглушка удл. лит. ПЭ100 SDR11	2 844,45
160 Заглушка удл. лит. ПЭ100 SDR11	473,85
180 Заглушка удл. лит. ПЭ100 SDR11	2 877,60
200 Заглушка удл. лит. ПЭ100 SDR11	3 625,20
225 Заглушка удл. лит. ПЭ100 SDR11	2 118,00
250 Заглушка удл. лит. ПЭ100 SDR11	5 194,80
315 Заглушка удл. лит. ПЭ100 SDR11	6 129,60

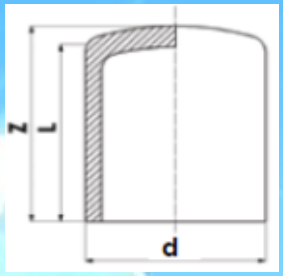

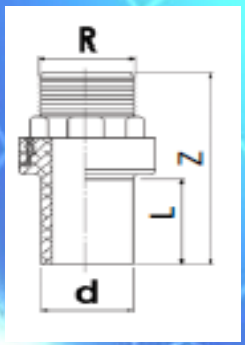

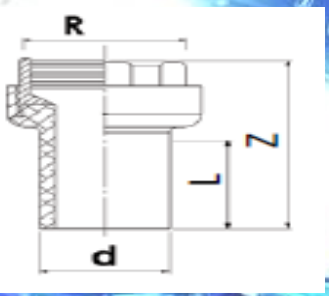

Наименования	Цена в рублях с НДС
20-1/2” SDR7 Муфта переходная ПЭ100 НР	928,80
20-1/2” SDR7 Муфта переходная ПЭ100 ВР	1 038,00
25-3/4” SDR7 Муфта переходная ПЭ100 НР	1 092,00
25-3/4” SDR7 Муфта переходная ПЭ100 ВР	1 198,80
32-1” SDR7 Муфта переходная ПЭ100 НР	1 230,00
32-1” SDR7 Муфта переходная ПЭ100 ВР	1 348,80
40-1 1/4” SDR7 Муфта переходная ПЭ100 НР	1 928,40
40-1 1/4” SDR7 Муфта переходная ПЭ100 ВР	1 928,40
50-1 1/2” SDR7 Муфта переходная ПЭ100 НР	2 593,20
50-1 1/2” SDR7 Муфта переходная ПЭ100 ВР	2 593,20
63-2” SDR7 Муфта переходная ПЭ100 НР	3 087,60
63-2” SDR7 Муфта переходная ПЭ100 ВР	3 087,60
75-2 1/2” SDR7 Муфта переходная ПЭ100 НР	6 808,80
75-2 1/2” SDR7 Муфта переходная ПЭ100 ВР	6 808,80
90-3” SDR7 Муфта переходная ПЭ100 НР	8 401,20
90-3” SDR7 Муфта переходная ПЭ100 ВР	8 401,20
110-4” SDR7 Муфта переходная ПЭ100 НР	12 464,40
110-4” SDR7 Муфта переходная ПЭ100 ВР	12 464,40

Сайт: avi-stroy.ru
Email: sale@avi-stroy.ru
+7 495 780-78-98
Офис Москва, Высоковольтный проезд, д.1, стр.20, оф.2
Склад Осташковское шоссе, 8 км от МКАД в область. Ул. 8 - я Линия

Фланец литой расточенный под ПЭ втулку		Цена в рублях с НДС		Цена в рублях с НДС
Ø мм	под ПЭ втулку		под ПЭ втулку	
40	50 PN10	343,82	50 PN16	366,31
50	**63 PN10**	**404,86**	**63 PN16**	**488,41**
65	75 PN10	546,24	75 PN16	610,51
80	**90 PN10**	**636,22**	**90 PN16**	**668,35**
100	110 PN10	719,76	110 PN16	861,14
100	**125 PN10**	**732,61**	**125 PN16**	**963,97**
125	140 PN10	1 156,76	140 PN16	1 221,02
150	**160 PN10**	**1 413,81**	**160 PN16**	**1 516,64**
150	180 PN10	1 434,23	180 PN16	1 490,93
200	**200 PN10**	**1 722,28**	**200 PN16**	**2 184,98**
200	225 PN10	1 593,74	225 PN16	1 940,78
250	**250 PN10**	**2 352,07**	**250 PN16**	**3 097,79**
250	280 PN10	1 882,94	280 PN16	2 647,69
300	**315 PN10**	**2 506,31**	**315 PN16**	**3 406,01**
350	355 PN10	3 804,44	355 PN16	4 912,54
400	**400 PN10**	**5 244,05**	**400 PN16**	**8 881,31**
500	450 PN10	6 619,22	450 PN16	13 109,90
500	**500 PN10**	**5 860,90**	**500 PN16**	**12 054,02**
600	560 PN10	8 804,20	560 PN16	19 022,20
600	**630 PN10**	**8 078,98**	**630 PN16**	**16 258,85**

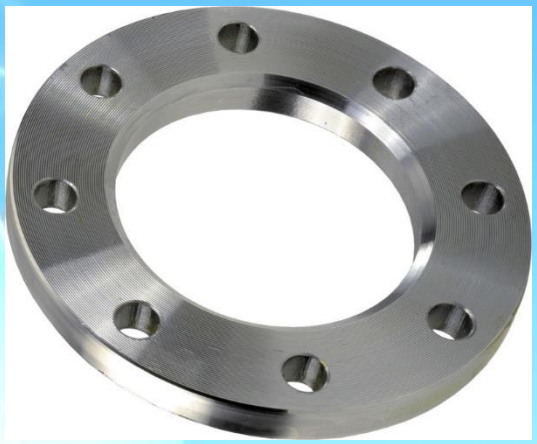

Фланец кованный расточенный под ПЭ втулку		Цена в рублях с НДС		Цена в рублях с НДС
Ø мм	под ПЭ втулку		под ПЭ втулку	
50	63 PN10	463,97		
65	**75 PN10**	**630,29**		
80	90 PN10	730,81	90 PN16	770,95
100	**110 PN10**	**825,06**	**110 PN16**	**992,38**
150	160 PN10	1 628,91	160 PN16	1 744,18
200	**225 PN10**	**1 827,71**	**225 PN16**	**1 827,71**
250	250 PN10	2 715,09		
250	**280 PN10**	**2 162,34**	**280 PN16**	**3 043,70**
300	315 PN10	2 884,79	315 PN16	3 917,98

Сайт: avi-stroy.ru
Email: sale@avi-stroy.ru
+7 495 780-78-98
Офис Москва, Высоковольтный проезд, д.1, стр.20, оф.2
Склад Осташковское шоссе, 8 км от МКАД в область. Ул. 8 - я Линия

Наименования	Цена в рублях с НДС
20 Втулка под фланец удл SDR11 ПЭ100	214,80
32 Втулка под фланец удл SDR11 ПЭ100	99,60
40 Втулка под фланец удл SDR11 ПЭ100	282,00
50 Втулка под фланец удл SDR11 ПЭ100	118,80
63 Втулка под фланец удл SDR11/17 ПЭ100	97,20
75 Втулка под фланец удл SDR11 ПЭ100	306,00
90 Втулка под фланец удл SDR11 ПЭ100	230,40
90 Втулка под фланец удл SDR17 ПЭ100	230,40
110 Втулка под фланец удл SDR17 ПЭ100	254,40
110 Втулка под фланец удл SDR11 ПЭ100	306,00
125 Втулка под фланец удл SDR11 ПЭ100	1 018,80
140 Втулка под фланец удл SDR17 ПЭ100	1 016,40
140 Втулка под фланец удл SDR11 ПЭ100	1 189,20
160 Втулка под фланец удл SDR17 ПЭ100	592,80
160 Втулка под фланец удл SDR11 ПЭ100	770,40
180 Втулка под фланец удл SDR17 ПЭ100	990,00
180 Втулка под фланец удл SDR11 ПЭ100	1 071,60
200 Втулка под фланец удл SDR17 ПЭ100	1 288,80
200 Втулка под фланец удл SDR11 ПЭ100	1 396,80
225 Втулка под фланец удл SDR17 ПЭ100	1 050,00
225 Втулка под фланец удл SDR11 ПЭ100	1 399,20
250 Втулка под фланец удл SDR17 ПЭ100	1 623,60
250 Втулка под фланец удл SDR11 ПЭ100	2 116,80
280 Втулка под фланец удл SDR17 ПЭ100	2 668,80
280 Втулка под фланец удл SDR11 ПЭ100	3 142,80
315 Втулка под фланец удл SDR17 ПЭ100	2 923,20
315 Втулка под фланец удл SDR11 ПЭ100	3 771,60
355 Втулка под фланец удл SDR17 ПЭ100	2 048,40
355 Втулка под фланец удл SDR11 ПЭ100	2 398,80
450 Втулка под фланец удл SDR17 ПЭ100	3 666,00
630 Втулка под фланец удл SDR17 ПЭ100	5 679,60

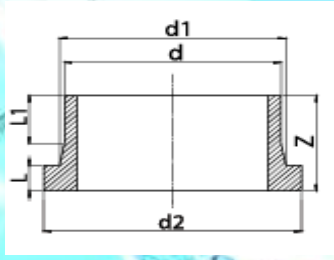

Сайт: avi-stroy.ru
Email: sale@avi-stroy.ru
+7 495 780-78-98
Офис Москва, Высоковольтный проезд, д.1, стр.20, оф.2
Склад Осташковское шоссе, 8 км от МКАД в область. Ул. 8 - я Линия

Литые фитинги эл. Св.

Наименования	Цена в рублях с НДС
20-90' отвод электросварной SDR11	427,52
25-90' отвод электросварной SDR17	427,52
25-90' отвод электросварной SDR11	427,52
32-90' отвод электросварной SDR11	311,35
50-90' отвод электросварной SDR11	408,65
63-90' отвод электросварной SDR11	457,00
75-90' отвод электросварной SDR11	707,62
90-90' отвод электросварной SDR11	1 011,30
110-90' отвод электросварной SDR11	1 275,48
125-90' отвод электросварной SDR11	1 792,63
140-90' отвод электросварной SDR11	2 299,75
160-90' отвод электросварной SDR11	3 950,86
180-90' отвод электросварной SDR11	6 227,02
200-90' отвод электросварной SDR11	7 028,99
225-90' отвод электросварной SDR11	9 338,17

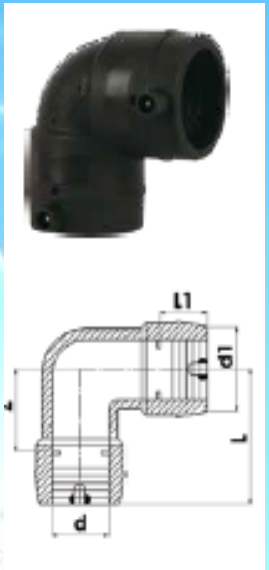

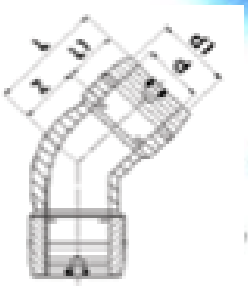

Наименование	Цена в рублях с НДС
50-45' Электросварной отвод SDR11	448,16
63-45' Электросварной отвод SDR11	535,43
90-45' Электросварной отвод SDR11	1 119,21
110-45' Электросварной отвод SDR11	1 275,48
125-45' Электросварной отвод SDR11	2 476,66
160-45' Электросварной отвод SDR11	3 950,86
180-45' Электросварной отвод SDR11	5 725,79
200-45' Электросварной отвод SDR11	6 604,42
225-45' Электросварной отвод SDR11	8 550,36

Сайт: avi-stroy.ru
Email: sale@avi-stroy.ru
+7 495 780-78-98
Офис Москва, Высоковольтный проезд, д.1, стр.20, оф.2
Склад Осташковское шоссе, 8 км от МКАД в область. Ул. 8 - я Линия

Наименования	Цена в рублях с НДС
32 Тройник ЭлектросварнойSDR11	438,13
40 Тройник ЭлектросварнойSDR11	573,76
63 Тройник ЭлектросварнойSDR11	613,27
75 Тройник ЭлектросварнойSDR11	1 362,16
90 Тройник ЭлектросварнойSDR11	1 362,16
110 Тройник ЭлектросварнойSDR11	1 459,46
125 Тройник ЭлектросварнойSDR11	2 529,73
160 Тройник ЭлектросварнойSDR11	6 032,43
200 Тройник ЭлектросварнойSDR11	12 225,13
225 Тройник ЭлектросварнойSDR11	21 596,44

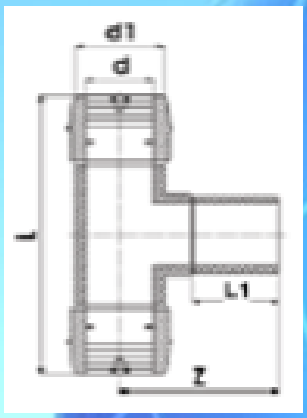

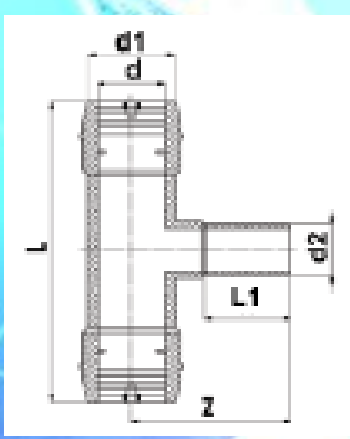

Наименования	Цена в рублях с НДС
63-32 тройник редукционный электросварной SDR11	919,90
90-63 тройник редукционный электросварной SDR11	2 535,62
110-63 тройник редукционный электросварной SDR11	2 889,43
160-110 тройник редукционный электросварной SDR11	6 014,74
225-110 тройник редукционный электросварной SDR11	11 881,90
225-160 тройник редукционный электросварной SDR11	11 878,04

Сайт: avi-stroy.ru
Email: sale@avi-stroy.ru
+7 495 780-78-98
Офис Москва, Высоковольтный проезд, д.1, стр.20, оф.2
Склад Осташковское шоссе, 8 км от МКАД в область. Ул. 8 - я Линия

Наименование	Цена в рублях с НДС
20 Муфта электросварная SDR11	187,58
25 Муфта электросварная SDR11	190,38
32 Муфта электросварная SDR11	195,98
40 Муфта электросварная SDR11	218,38
50 Муфта электросварная SDR11	237,97
63 Муфта электросварная SDR11	257,57
75 Муфта электросварная SDR11	341,56
90 Муфта электросварная SDR11	397,56
110 Муфта электросварная SDR11	612,20
125 Муфта электросварная SDR11	767,11
140 Муфта электросварная SDR11	887,50
160 Муфта электросварная SDR11	1 091,88
180 Муфта электросварная SDR11	1 570,62
200 Муфта электросварная SDR11	2 351,73
225 Муфта электросварная SDR11	2 637,92
250 Муфта электросварная SDR11	4 457,10
280 Муфта электросварная SDR11	6 013,72
315 Муфта электросварная SDR11	6 402,88
355 Муфта электросварная SDR11	11 081,15
400 Муфта электросварная SDR11	17 727,60
450 Муфта электросварная SDR11	18 337,93
500 Муфта электросварная SDR11	24 542,03
560 Муфта электросварная SDR11	32 599,52
630 Муфта электросварная SDR11	44 951,73
710 Муфта электросварная SDR11	87 930,40
800 Муфта электросварная SDR11	127 728,74
900 Муфта электросварная SDR11	174 459,76
1000 Муфта электросварная SDR11	269 434,06
1200 Муфта электросварная SDR11	415 635,49

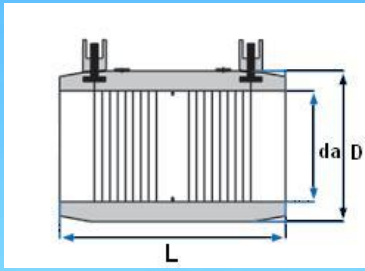

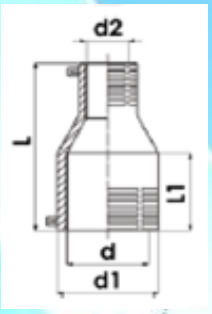

Наименования	Цена в рублях с НДС
63-32 Муфта редукционная SDR 11	589,68
63-40 Муфта редукционная SDR 11	589,68
63-50 Муфта редукционная SDR 11	876,85
75-50 Муфта редукционная SDR 11	743,00
90-63 Муфта редукционная SDR 11	1 090,91
90-75 Муфта редукционная SDR 11	1 120,39
110-63 Муфта редукционная SDR 11	1 250,12
110-90 Муфта редукционная SDR 11	1 474,20
125-63 Муфта редукционная SDR 11	1 592,14
160-110 Муфта редукционная SDR 11	2 948,40
180-160 Муфта редукционная SDR 11	4 180,83
200-160 Муфта редукционная SDR 11	4 965,11
225-160 Муфта редукционная SDR 11	5 855,52
225-180 Муфта редукционная SDR 11	6 515,96
225-200 Муфта редукционная SDR 11	7 093,85

Сайт: avi-stroy.ru
Email: sale@avi-stroy.ru
+7 495 780-78-98
Офис Москва, Высоковольтный проезд, д.1, стр.20, оф.2
Склад Осташковское шоссе, 8 км от МКАД в область. Ул. 8 - я Линия

L=	Стальные	чугунные	Рязанский завод	хавле 5035	хавле 5036
0,50	5 740	8 183	46 780		
0,75	6 060	8 900	47 330	95 813	113 788
1,00	6 340	9 600	47 330	98 602	116 768
1,25	6 640	10 330	49 890	101 392	119 758
1,50	6 990	10 990	54 300	104 186	122 747
1,75	7 300	11 700	55 890	106 981	125 734
2,00	7 600	12 300	57 270	109 774	128 720
2,25	7 850	12 990	59 890	123 641	143 558
2,50	8 150	13 670	61 750	129 779	150 120
2,75	8 500	14 349	63 550	135 914	156 684
3,00	8 750	15 035	67 550	142 049	163 249
3,25	9 100	15 719	71 070	148 187	169 814
3,50	9 400	16 403	72 660	154 322	
3,75	10 200		75 760	160 460	
4,00	10 510		78 800	166 596	189 508
4,25			80 450	172 734	
4,50			82 800	178 871	202 634
4,75			85 280	Фланец 5038	
5,00				21 195	

Сайт: avi-stroy.ru
Email: sale@avi-stroy.ru
+7 495 780-78-98
Офис Москва, Высоковольтный проезд, д.1, стр.20, оф.2
Склад Осташковское шоссе, 8 км от МКАД в область. Ул. 8 - я Линия

Водомерная Вставка в Сборе

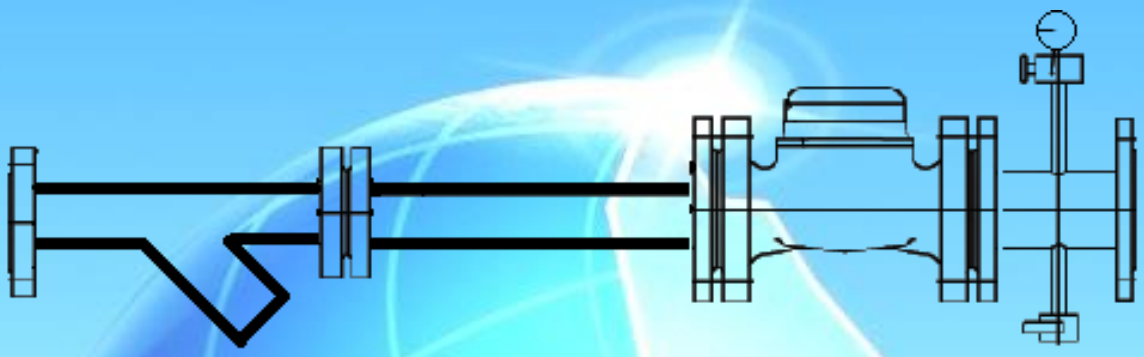

Пример Комплектации:

№	Наименование товара	Единица измерения	Количество
1	---ВОДОМЕРНАЯ ВСТАВКА---	шт	1
2	Счетчик ВСХНд-50 с импульсным выходом	шт	1
3	ФМФ-50 фильтр чугунный магнитный фланцевый	шт	1
4	Кран 11Б38бк под манометр Ду 15	шт	1
5	Кран шаровый 11Б27п Ду 15 мм.	шт	1
6	Манометр МП3-У (0- 10 кгс-см2)	шт	1
7	Труба ВГП оцинкованная 50*3,5 мм	пог.м	0,55
8	Патрубок Ду 15 мм. L=200 мм стальной оцинкованный	шт	2
9	Фланец Ду 50 мм. Ру 10 ГОСТ 12820-80	шт	6
10	Прокладка Ду 50 мм. резиновая ГОСТ 7338-90	шт	4
11	Фланец Ду 100 мм. Ру 10 ГОСТ 12820-80	шт	2
12	Переход 108х4-57х3 мм. Концентрический ГОСТ 17378-2001	шт	2
13	Болт с гайкой м16х70 ст. 12х18h10t	шт	16

Все водомерные вставки по цене разные на это влияют несколько факторов:

1- Переход с основного диаметра водомерного узла на диаметр водомерной вставки и материал этого перехода. (ХФ 100х50 ВЧШГ или фланец 50 фланец 100 и сталь переход 108х57)
2- Счетчик
3- Материал патрубков
4- «КРЕСТ» с кранами манометром
5- и прочие пожелания Клиента или схемы из спецификации.

Сайт: avi-stroy.ru
Email: sale@avi-stroy.ru
+7 495 780-78-98
Офис Москва, Высоковольтный проезд, д.1, стр.20, оф.2
Склад Осташковское шоссе, 8 км от МКАД в область. Ул. 8 - я Линия

Наименование товара	DN, (мм)	PN, (бар)	Руб с ндс за шт
Задвижки «Гранар» серии KR11 с обрезиненным клином, PN 10, Тмакс. 120 °С, материал – высокопрочный чугун			
KR11-200	200	10	30 242
KR11-250	250	10	47 521
KR11-300	300	10	68 953
KR11-350	350	10	167 813
KR11-400	400	10	187 045
KR11-500	500	10	351 892
KR11-600	600	10	517 392
Задвижки «Гранар» серии KR11 с обрезиненным клином, PN 10/16, Тмакс. 120 °С, материал – высокопрочный чугун			
KR11-040	40	10/16	8 902
KR11-050	50	10/16	7 410
KR11-065	65	10/16	9 051
KR11-080	80	10/16	10 225
KR11-100	100	10/16	12 554
KR11-125	125	10/16	16 673
KR11-150	150	10/16	19 625
KR11-200	200	16	30 242
KR11-250	250	16	47 521
KR11-300	300	16	72 401
KR11-350	350	16	167 813
KR11-400	400	16	187 045
KR11-500	500	16	351 892
KR11-600	600	16	517 392
Задвижки «Гранар» серии KR20 с обрезиненным клином, PN10/16, Тмакс. 80 °С, материал – чугун GGG50			
KR20-050	50	10/16	5 261
KR20-065	65	10/16	6 526
KR20-080	80	10/16	7 909
KR20-100	100	10/16	10 521
KR20-125	125	10/16	14 831
KR20-150	150	10/16	17 362
KR20-200	200	16	26 497
KR20-250	250	16	40 698
KR20-300	300	16	54 104
Задвижки «Гранар» серии KR12 с обрезиненным клином, PN 16, Тмакс. 120 °С, материал – высокопрочный чугун, с электроприводом AUMA			
KR12-040 с электроприводом SA07.6, 380 В	40	10/16	137 303
KR12-050 с электроприводом SA07.6, 380 В	50	10/16	138 193
KR12-065 с электроприводом SA07.6, 380 В	65	10/16	139 816
KR12-080 с электроприводом SA07.6, 380 В	80	10/16	140 999
KR12-100 с электроприводом SA10.2, 380 В	100	10/16	199 715
KR12-125 с электроприводом SA14.2, 380 В	125	10/16	278 998
KR12-150 с электроприводом SA14.2, 380 В	150	10/16	290 152
KR12-200 с электроприводом SA14.2, 380 В	200	16	299 880
KR12-250 с электроприводом SA14.6, 380 В	250	16	356 732
KR12-300 с электроприводом SA14.6, 380 В	300	16	400 459
KR12-350 с электроприводом SA14.6, 380 В	350	16	511 564
KR12-400 с электроприводом SA14.6, 380 В	400	16	511 190
KR12-450 с электроприводом SA16.2, 380 В	450	16	763 540
KR12-500 с электроприводом SA16.2, 380 В	500	16	825 936
KR12-600 с электроприводом SA16.2, 380 В	600	16	1 017 970

Сайт: avi-stroy.ru
Email: sale@avi-stroy.ru
+7 495 780-78-98
Офис Москва, Высоковольтный проезд, д.1, стр.20, оф.2
Склад Осташковское шоссе, 8 км от МКАД в область. Ул. 8 - я Линия

Цены на задвижки чугунные с обрезиненным клином 30ч39р (завода им. Гаджиева):	Цена с НДС, руб.
Гаджиева 30ч39р Ду-50	3 743,30
Гаджиева 30ч39р Ду-65	4 998,70
Гаджиева 30ч39р Ду-80	5 230,00
Гаджиева 30ч39р Ду-100	6 247,00
Гаджиева 30ч39р Ду-125	10 696,00
Гаджиева 30ч39р Ду-150	11 758,00
Гаджиева 30ч39р Ду-200 Ру-10	19 781,00
Гаджиева 30ч39р Ду-250 Ру-10	28 516,30
Гаджиева 30ч39р Ду-300 Ру-10	38 803,30

30ч6бр (ЛМЗ) Задвижка параллельная с выдвижным шпинделем фланцевая Ру-16(10) Т-225 (вода, пар)	**Цена с НДС, руб.**
30ч6бр (ЛМЗ) Ру-16 Ду- 50	2 380,30
30ч6бр (ЛМЗ) Ру-16 Ду- 80	3 843,50
30ч6бр (ЛМЗ) Ру-16 Ду-100	5 497,50
30ч6бр (ЛМЗ) Ру-16 Ду-125	11 676,10
30ч6бр (ЛМЗ) Ру-16 Ду-150	13 245,10
30ч6бр (ЛМЗ) Ру-10 Ду-200	23 939,30
30ч6бр (ЛМЗ) Ру-10 Ду-250	33 965,50
30ч6бр (ЛМЗ) Ру-10 Ду-300	51 279,70

Цены на задвижку с обрезиненным клином фланцевую 30ч939р с электроприводом ГЗ:	**Цена с НДС, руб.**
30ч939р Ду-50 с эл./п ГЗ-А. 70/24	54 710,00
30ч939р Ду-65 с эл./п ГЗ-А. 70/24	65 902,00
30ч939р Ду-80 с эл./п ГЗ-А. 70/24	56 466,00
30ч939р Ду-100 с эл./п ГЗ-А. 100/24	70 290,70
30ч939р Ду-125 с эл./п ГЗ-А. 100/24	74 294,00
30ч939р Ду-150 с эл./п ГЗ-А. 100/24	87 684,00
30ч939р Ду-200 с эл./п ГЗ-Б. 200/24	120 879,00
30ч939р Ду-250 с эл./п ГЗ-Б. 200/24	133 705,00
30ч939р Ду-300 с эл./п ГЗ-Б. 200/24	144 111,00
30ч939р Ду-350 с эл./п ГЗ-Б. 200/24	180 290,00
30ч939р Ду-400 с эл./п ГЗ-В. 600/24	258 940,00
30ч939р Ду-500 с эл./п ГЗ-В. 600/24	346 060,00

Сайт: avi-stroy.ru
Email: sale@avi-stroy.ru
+7 495 780-78-98
Офис Москва, Высоковольтный проезд, д.1, стр.20, оф.2
Склад Осташковское шоссе, 8 км от МКАД в область. Ул. 8 - я Линия

hawle

Задвижка 4000А			Штурвал 7800
4000А	Ду	Цена с ндс за шт	Цена с ндс за шт
А Задвижка PN 16	50	16 966	1 368
А Задвижка PN 16	65	17 704	1 795
А Задвижка PN 16	80	18 060	1 795
А Задвижка PN 16	100	20 089	2 398
А Задвижка PN 16	125	34 165	3 779
А Задвижка PN 16	150	39 114	3 779
А Задвижка PN 10	200	61 121	5 692
А Задвижка PN 16	200	61 121	5 692
А Задвижка PN 10	250	127 048	13 002
А Задвижка PN 16	250	127 048	13 002
А Задвижка PN 10	300	173 041	13 002
А Задвижка PN 16	300	173 041	13 002

Переходник для присоединения электропривода		
8630	Ду	Цена с ндс за шт
Переход. для. привода	50	25 663
Переход. для. привода	65-80	25 663
Переход. для. привода	100-150	25 663
Переход. для. привода	200	30 253
Переход. для. привода	250-350	уточняется
Переход. для. привода	400	уточняется

Задвижки 4000Е2			Штурвал 7800	Электропривод AUMA	
4000Е2	Ду	Цена с ндс за шт	Цена с ндс за шт	AUMA	Цена с ндс за шт
Е2 Задвижка PN 16	50	уточняется	1 368	Эл-вод AUMA SA07.6 380V	уточняется
Е2 Задвижка PN 16	65	уточняется	1 795	Эл-вод AUMA SA07.6 380V	уточняется
Е2 Задвижка PN 16	80	уточняется	1 795	Эл-вод AUMA SA07.6 380V	уточняется
Е2 Задвижка PN 16	100	уточняется	2 398	Эл-вод AUMA SA07.6 380V	уточняется
Е2 Задвижка PN 16	125	уточняется	3 779	Эл-вод AUMA SA10.2 380V	уточняется
Е2 Задвижка PN 16	150	уточняется	3 779	Эл-вод AUMA SA10.2 380V	уточняется
Е2 Задвижка PN 10	200	уточняется	5 692	Эл-вод AUMA SA10.2 380V	уточняется
Е2 Задвижка PN 16	200	уточняется	5 692	Эл-вод AUMA SA10.2 380V	уточняется
Е2 Задвижка PN 10	250	уточняется	13 002	Эл-вод AUMA SA14.2 380V	уточняется
Е2 Задвижка PN 16	250	уточняется	13 002	Эл-вод AUMA SA14.2 380V	уточняется
Е2 Задвижка PN 10	300	уточняется	13 002	Эл-вод AUMA SA14.2 380V	уточняется
Е2 Задвижка PN 16	300	уточняется	13 002	Эл-вод AUMA SA14.2 380V	уточняется
Е2 Задвижка PN 10	350	391 288	13 002	Эл-вод AUMA SA14.2 380V	уточняется
Е2 Задвижка PN 16	350	391 288	13 002	Эл-вод AUMA SA14.2 380V	уточняется
Е2 Задвижка PN 10	400	493 421	48 941	Эл-вод AUMA SA14.2 380V	уточняется
Е2 Задвижка PN 16	400	496 757	48 941	Эл-вод AUMA SA14.2 380V	уточняется
Е2 Задвижка PN 10	500	991 722	41 278	Эл-вод AUMA SA14.2 380V	уточняется
Е2 Задвижка PN 16	500	1 002 160	41 278	Эл-вод AUMA SA14.2 380V	уточняется
Е2 Задвижка PN 10	600	1 397 354	89 082	Эл-вод AUMA SA14.2 380V	уточняется
Е2 Задвижка PN 16	600	1 404 080	89 082	Эл-вод AUMA SA14.2 380V	уточняется

Сайт: avi-stroy.ru
Email: sale@avi-stroy.ru
+7 495 780-78-98
Офис Москва, Высоковольтный проезд, д.1, стр.20, оф.2
Склад Осташковское шоссе, 8 км от МКАД в область. Ул. 8 - я Линия

Кольцо СПЕЙСЕР

Диэлектрическое кольцо СПЕЙСЕР используются как при капстроительстве, так и при ремонте линейной части продукта-, нефти-, газа-, водопровода для стальных и полиэтиленовых переходов под самыми различными препятствиями, такими как: автомагистрали, железные пути, реки, ручьи, горы.

Кольцо СПЕЙСЕР изготавливается по ТУ 51-19-2000.

Диэлектрические кольца СПЕЙСЕР

Кольцо диэлектрическое СПЕЙСЕР с изготавливаются из 2-х (двух) либо из 3-х (трех) полиэтиленовых полуколец марки 276-73 по ГОСТ 16338, и скрепляются в одно цельное кольцо с помощью метизов (болтов, гаек, шайб) на рабочий трубопровод рис.1.

Кольцо предохранительное СПЕЙСЕР ЦЕНА при заказе от 10000,00 рублей

Наименование изделия	Цена за ед.с НДС
108	335
110,114,121,125	По запросу
159	445
168	430
175,180,200,210	По запросу
219	632,5
225	667,5
250	735
273	743,75
300	По запросу
315	861,25
325,351,377,400	По запросу
426,432,500,530	По запросу
630,720,820,920	По запросу
1020,1220,1420	По запросу

Сайт: avi-stroy.ru
Email: sale@avi-stroy.ru
+7 495 780-78-98
Офис Москва, Высоковольтный проезд, д.1, стр.20, оф.2
Склад Осташковское шоссе, 8 км от МКАД в область. Ул. 8 - я Линия

Опорно-направляющих колец ОНК:

Опорно направляющие кольца ОНК-1020/1220. Где 1020-диаметр опорно направляющего кольца, а 1220-диаметр кожуха футляра.

Опорно направляющие кольца ЦЕНА при заказе от 10000,00 рублей

Наименование изделия	Масса изделия (кг)	Объем изделия м³	Цена за ед.с НДС
Кольца ОНК-32(57,63,76,89,90)	0,87	0,0015	По запросу
Кольца ОНК-108 (110)	1,02	0,0018	638,75
Кольца ОНК-114	1,95	0,0035	638,75
Кольца ОНК-133(150)	1,95	0,0035	По запросу
Кольца ОНК-159(160,168)	1,95	0,0035	798,75
Кольца ОНК-200	2,63	0,0048	По запросу
Кольца ОНК-219	2,63	0,0048	921,25
Кольца ОНК-225	2,63	0,0048	985,00
Кольца ОНК-250	3,17	0,006	1 010,00
Кольца ОНК-273	3,17	0,006	1 058,75
Кольца ОНК-280	3,17	0,006	По запросу
Кольца ОНК-315	3,88	0,007	1 812,50
Кольца ОНК-325(330,343)	3,88	0,007	По запросу
Кольца ОНК-377	4,36	0,008	По запросу
Кольца ОНК-400(420,426,430,458)	6,1	0,011	По запросу
Кольца ОНК-525	7,34	0,014	По запросу
Кольца ОНК-530	6,1	0,014	По запросу
Кольца ОНК-630	8,98	0,016	По запросу
Кольца ОНК-720	11,12	0,021	По запросу
Кольца ОНК-820	12,45	0,024	По запросу
Кольца ОНК-1020	18,39	0,036	По запросу
Кольца ОНК-1067	18,39	0,036	По запросу
Кольца ОНК-1175	21,71	0,044	По запросу
Кольца ОНК-1220	21,71	0,044	По запросу
Кольца ОНК-1420	29,92	0,06	По запросу

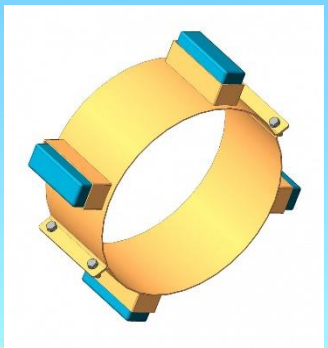

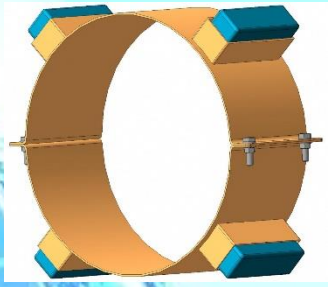

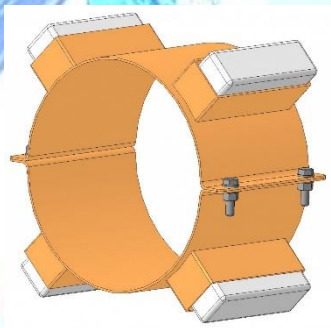

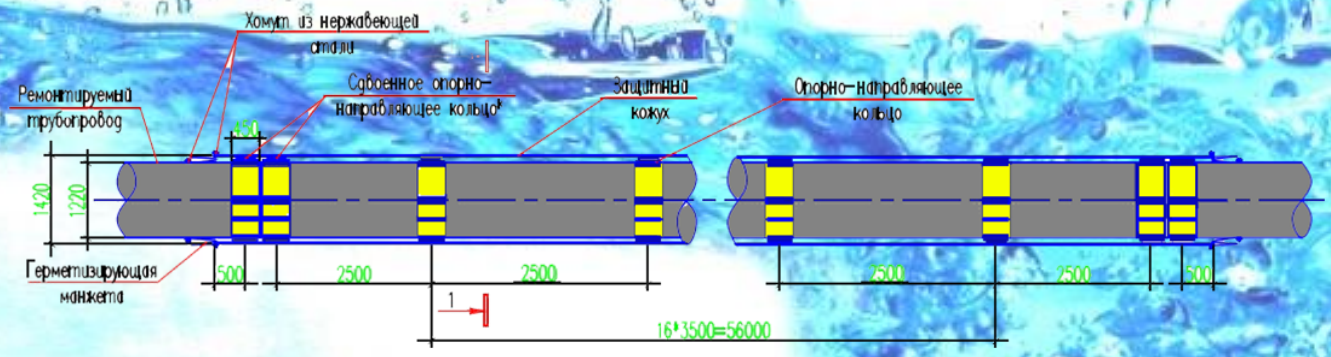

Сайт: avi-stroy.ru
Email: sale@avi-stroy.ru
+7 495 780-78-98
Офис Москва, Высоковольтный проезд, д.1, стр.20, оф.2
Склад Осташковское шоссе, 8 км от МКАД в область. Ул. 8 - я Линия

Заметки покупателя